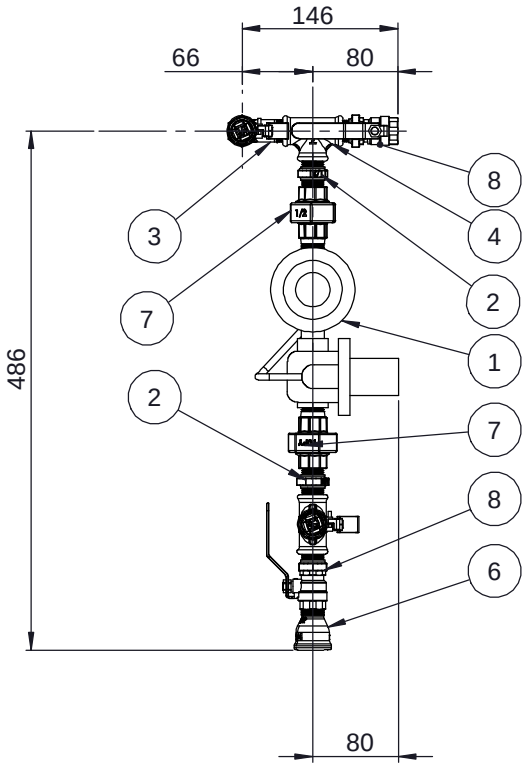

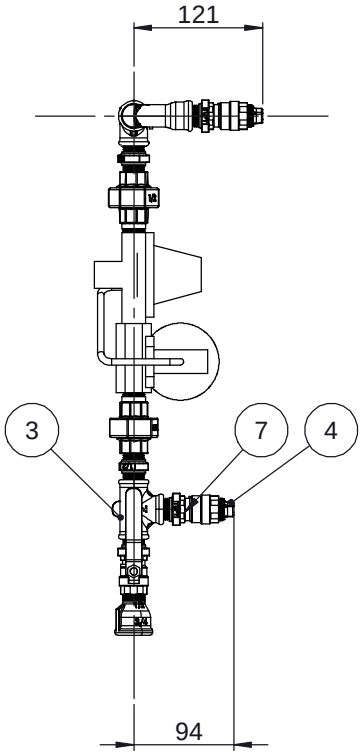

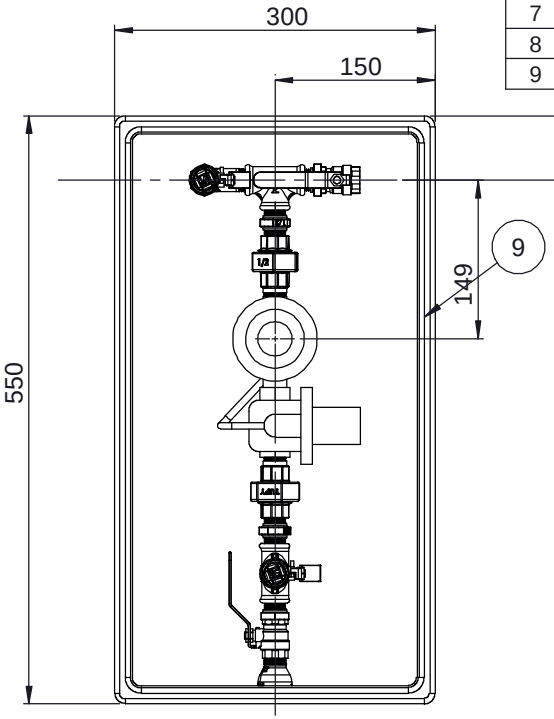

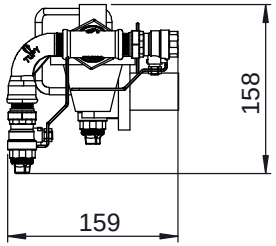

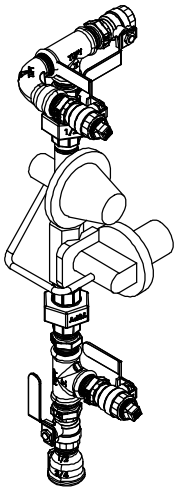

ITEM	PEÇA	QTD	SAP
1	Regulador Clesse AP 40	1	
2	Niple 1/2" BSP	2	
3	Curva longa MF 1/2" BSP	1	
4	Tê reto 1/2" BSP	2	
5	Bujão (plug) 1/2" BSP Furar p/ Lacrar	2	
6	Luva de Red. 3/4"x1/2" MF BSP	1	
7	União MF 1/2" BSP Ved. Borracha	2	
8	Válvula Esfera MF 1/2" BSP	4	
9	Caixa 550x200x200	1	

DISTRIBUIÇÃO AUTOMÁTICA DE CÓPIAS

Distrib.	Qtde/Tipo	Orgão

Classificação

GASMIG

Tipo de Documento	Número GASMIG		Rev.
Documento	DTG		00
Tipo de Assunto	**Formato**	**Escala**	**Num Pag.**
Assunto	A3	1:5	01/01
Título do Documento			
CMRP RC 17 S/ Medição 2º Estágio			

Controle de Revisões

Rev.	Data	Descrição	Elaboração	Verificação	Aprovação
XXX	XXX	XXX	XXX	XXX	XXX

Notas:

Documentos Complementares:

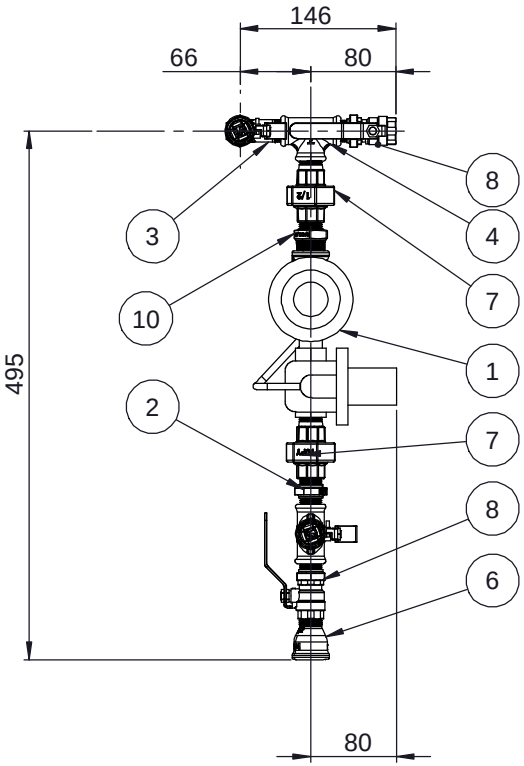

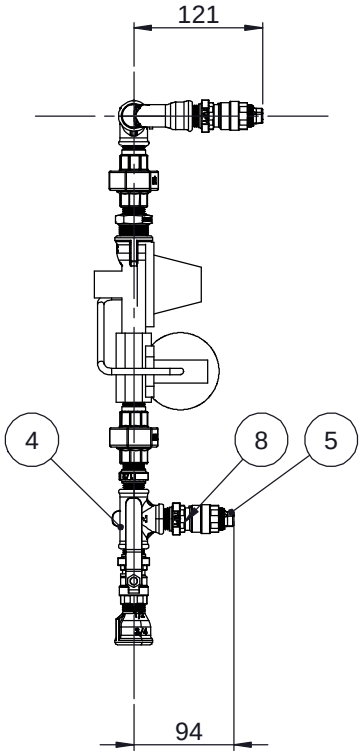

ITEM	PEÇA	QTD	SAP
1	BP 12 SAP 5730	1	5730
2	Niple 1/2" BSP	1	4521
3	Curva longa MF 1/2" BSP	1	4922
4	Tê reto 1/2" BSP	2	5726
5	Bujão (plug) 1/2" BSP Furar p/ Lacrar	2	0971
6	Luva de Red. 3/4"x1/2" MF BSP	1	5725
7	União MF 1/2" BSP Ved. Borracha	2	5727
8	Válvula Esfera MF 1/2" BSP	4	5222
9	Caixa 550x200x200	1	----
10	Niple de Redução 3/4"x1/2" BSP	1	4923

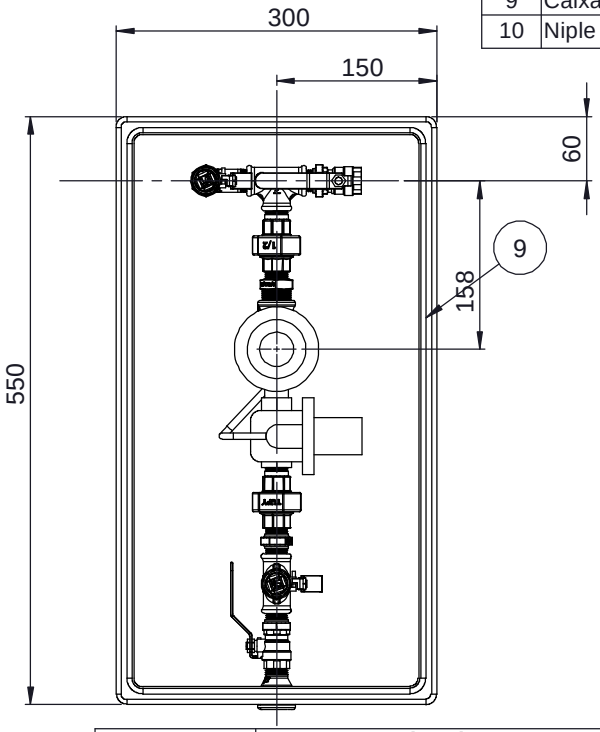

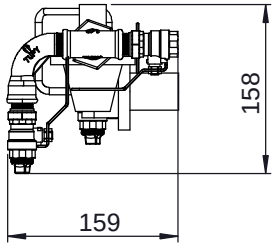

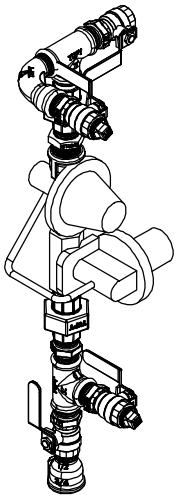

Tipo de Documento	Número GASMIG		Rev.
Documento	DTG		00
Tipo de Assunto	**Formato**	**Escala**	**Num Pag.**
Assunto	A3	1:5	01/01
Título do Documento			
CMRP RC 17 S/ Medição 2º Estágio			

GASMIG

Controle de Revisões

Rev.	Data	Descrição	Elaboração	Verificação	Aprovação
XXX	XXX	XXX	XXX	XXX	XXX

Notas:

Documentos Complementares:

DISTRIBUIÇÃO AUTOMÁTICA DE CÓPIAS

Distrib.	Qtde/Tipo	Orgão

Classificação

ITEM	PEÇA	QTD	SAP
1	Clesse BP25	1	
2	Niple 1/2" BSP	1	
3	Curva longa MF 1/2" BSP	1	
4	Tê reto 1/2" BSP	2	
5	Bujão (plug) 1/2" BSP Furar p/ Lacrar	2	
6	Luva de Red. 3/4"x1/2" MF BSP	1	
7	União MF 1/2" BSP Ved. Borracha	2	
8	Válvula Esfera MF 1/2" BSP	4	
9	Caixa 550x200x200	1	
10	Niple de Redução 1" x 1/2" BSP	1	

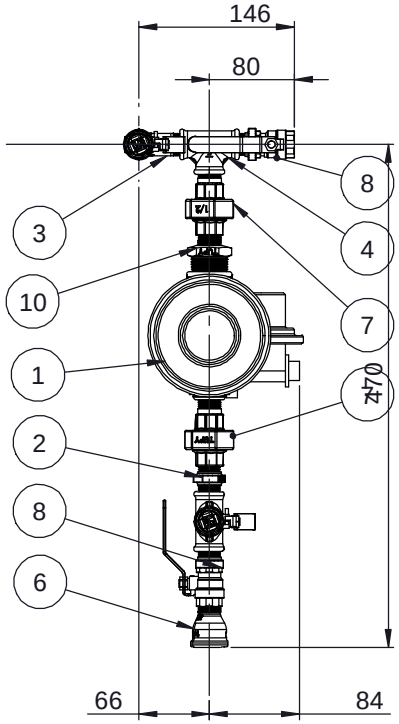

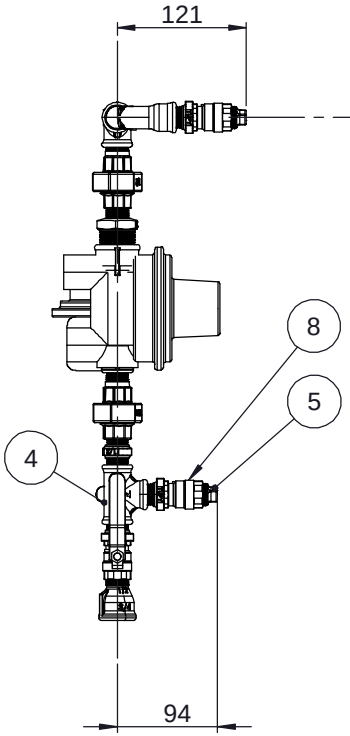

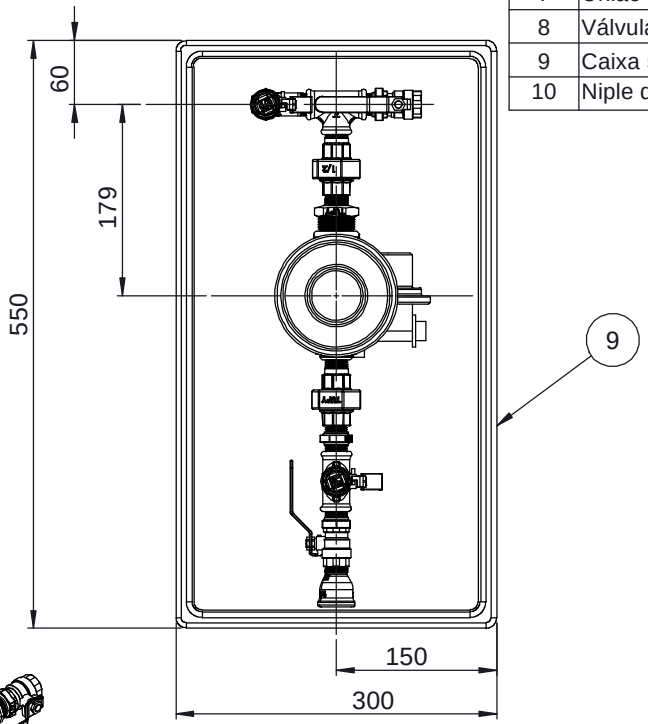

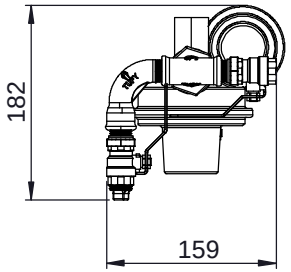

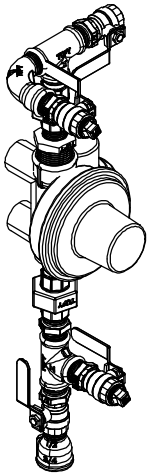

Distrib.	Qtde/Tipo	Orgão

DISTRIBUIÇÃO AUTOMÁTICA DE CÓPIAS

Classificação

GASMIG

Tipo de Documento	Número GASMIG		Rev.
Documento	DTG		00
Tipo de Assunto	**Formato**	**Escala**	**Num Pag.**
Assunto	A3	1:5	01/01
Título do Documento			
CMRP RC 17 S/ Medição 2º Estágio			

Controle de Revisões

Rev.	Data	Descrição	Elaboração	Verificação	Aprovação
XXX	XXX	XXX	XXX	XXX	XXX

Notas:

Documentos Complementares: